La conception technique

Une capsule temporelle réalisée par Mersen.

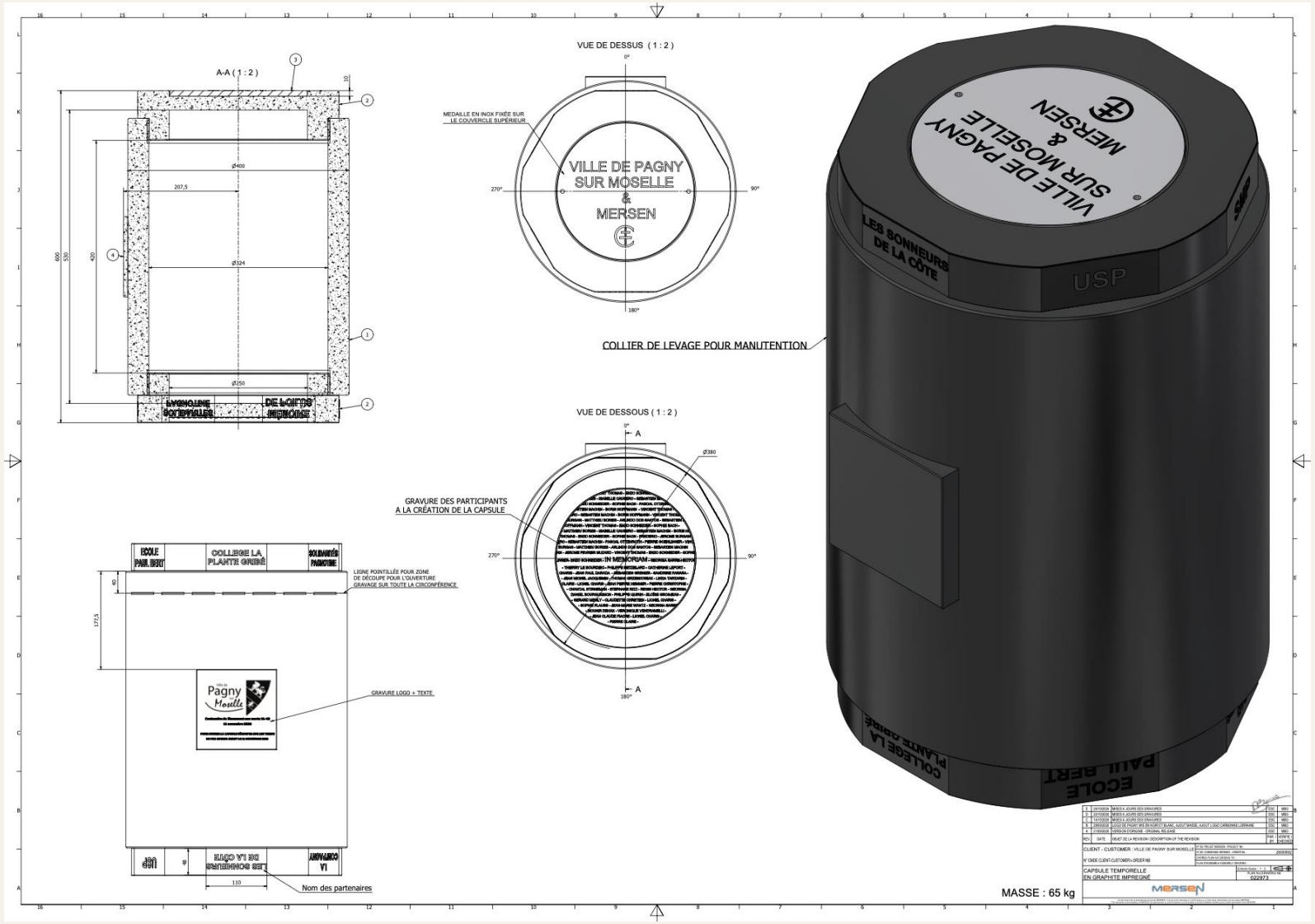

La capsule en graphite imprégné pèse 63km vide

Sur le couvercle le nom de notre commune, celui de Mersen et le logo de Carbone Lorraine (son ancien nom).

Sur les 8 faces de son couvercle et sur les 8 de son socle sont mentionnés les partenaires du Centenaire.
La plaque sur le côté rappelle l'évènement, la date d'ouverture et les modalités.

Sous le socle, se trouvent les noms de l'ensemble des membres du Comité de pilotage et des collaborateurs de Mersen ayant participé au projet.





Un message pour 2126

Vincent Thomas, directeur de Mersen, glisse un message pour les Pagnotins de 2126.



Des messages pour 2126

Les contributions de tous les Pagnotins sont glissés dans la Capsule (courriers, dessins, objets insolites, ...)

➔ Découvrez le détail du contenu en cliquant sur le lien de la page internet



La capsule est dévoilée

Lionel Charis, Maire, et Vincent Thomas, Directeur de Mersen, dévoilent et enfouissent la capsule.





L’arbre de la paix

Les services techniques plantent un tilleul à petites feuilles.

En forme de cœur, elles évoquent l’amitié, la tendresse, l’attention portée aux autres.

Autrefois, on se réunissait sous son ombre pour discuter, prendre des décisions, régler des différends.



les petits cailloux - Photo Catherine Lefort

Notre passé

Hildegard Nies, présidente du jumelage à Bad Marienberg, et Philippe Metzelard, président de l'Union du Souvenir Patriotique, déposent au pied du tilleul de la terre des deux communes. Ils symbolisent notre passé commun.



les petits cailloux - Photo Catherine Lefort



Notre présent

Lionel Charis, Maire, symbolise notre présent. Notre responsabilité collective à préserver la paix.



Notre avenir

Éloïse représente notre avenir.



Un héritage pour les Pagnotins de 2126



les petits cailloux - Photo Catherine Lefort

Un héritage pour les Pagnotins de 2126



les petits cailloux - Photo Catherine Lefort